CPED
Traitement de l'eau

OSMOFRESH

PURIFICATEUR D'EAU

MODE D'EMPLOI ET INSTRUCTIONS DE MONTAGES

IMPORTANT :
Avant tout raccordement, mise en eau et utilisation, lire attentivement la présente notice. Le non respect de ces prescriptions, entraîne la déchéance de la garantie **CPED**.

CE

Notice technique **OSMOFRESH** code S9012460 - Rév 1 du 14/03/14

MERCI

D'AVOIR CHOISI **CPED**

Nous sommes persuadés que le système de purification de l'eau OSMOFRESH vous donnera entière satisfaction.

Le purificateur d'eau OSMOFRESH élimine les éléments indésirables, tels que plomb, aluminium, pesticides, herbicides ou nitrate ... tout en éliminant la quasi totalité des germes bactériens ainsi que le mauvais goût et les mauvaises odeurs.

Il est conçu pour être installé sous l'évier, en occupant un minimum de place.

Le purificateur d'eau OSMOFRESH fonctionne suivant le principe de l'osmose inverse, procédé naturel d'affinage de l'eau, sans adjonction de produits chimiques.

Pour être sûr d'obtenir les meilleurs résultats, nous vous prions de bien vouloir respecter les instructions suivantes.

Des questions sur les produits **CPED** ?
Contacter notre Service Consommateurs :

CPED
Traitement de l'eau

15a, avenue de l'Europe - Schiltigheim
BP 80045
67013 STRASBOURG Cedex

Tél. 03 88 33 86 80
Fax. 03 88 83 50 90
www.cped.fr

- DESCRIPTIF DU COLISAGE

Le colisage comprend un carton contenant votre **OSMOFRESH** avec les accessoires suivants :

- la présente notice de montage, mise en route et utilisation,
- le robinet d'eau traitée à monter sur l'évier,
- les accessoires de raccordement et de pose du robinet,
- le collier et le joint en mousse de raccordement à l'égout du rejet de l'appareil (à installer impérativement sur des tubes en plastique de diamètre 40 mm),
- le robinet auto-perforant de prise en charge à installer sur la canalisation d'eau à traiter (pour tube cuivre de 8 à 14 mm) ainsi que son raccord pour flexible en plastique,
- une longueur de tuyau souple 1/4" en plastique blanc (eau purifiée),
- une longueur de tuyau souple 1/4" en plastique bleu (eau à traiter),
- une longueur de tuyau souple 1/4" en plastique noir (raccordement égout).

- CARACTÉRISTIQUES TECHNIQUES

Pression alimentation minimale 2,5 bars en dynamique / maximale 6 bars en statique

Température minimale 5°C / maximale eau 30°C - ambiante 40°C

Dureté optimale (TH : Titre Hydrotimétrique) de 0°f à 17°f

Masse en ordre de marche (réserve comprise) environ 20 kg

Capacité de production (20°C à 4 bars) 180 à 200 litres/jour *

Débit de soutirage au robinet 2 à 5 l/mn *

Réserve disponible 5 à 7 litres *

Dimensions largeur 240 mm x hauteur 420 mm x profondeur 440 mm

Masse d'expédition 11 kg

Pression maximale d'utilisation du réservoir 6 bars

Pression de gonflage du ballon du réservoir 0,3 à 0,6 bar max. **

Pouvoir épurateur moyen : nitrates environ 85%, autres sels 90 à 95%, substances physiques 100% *

(*) Ces valeurs sont données à titre indicatif pour une eau de température de 20°C sous une pression dynamique de 4 bars. Ces valeurs peuvent fluctuer en fonction de la température et de la pression de l'eau d'alimentation.

(**) Lors de l'installation il est impératif de ne pas retirer le capuchon bleu qui protège la valve du réservoir. N'appuyez pas sur la valve pour dégonfler le ballon du réservoir de stockage.

Si le dysfonctionnement du purificateur d'eau est dû au gonflage du ballon, demandez à un technicien de procéder à l'intervention.

- PRINCIPE DE L'OSMOSE INVERSE

L'osmose inverse est l'application technique du principe de «l'osmose» dont la nature se sert si souvent. Lorsqu'une membrane semi-perméable sépare l'eau pure de l'eau contenant des sels, une pression osmotique se forme du côté eau pure qui transporte les molécules d'eau du côté eau pure vers le côté eau contenant des sels pour y réduire leur concentration. Ce processus d'échange se poursuit jusqu'à ce que la pression osmotique corresponde à la pression statique de la colonne d'eau ainsi créée.

Pour l'osmose inverse, il suffit d'augmenter la pression extérieure du côté de la membrane contenant les sels, jusqu'à ce qu'elle dépasse la pression osmotique. Dans ces conditions, des molécules d'eau passent du côté eau pure de la membrane; simultanément, la concentration de matières dissoutes dans l'eau de l'autre côté de la membrane s'accroît.

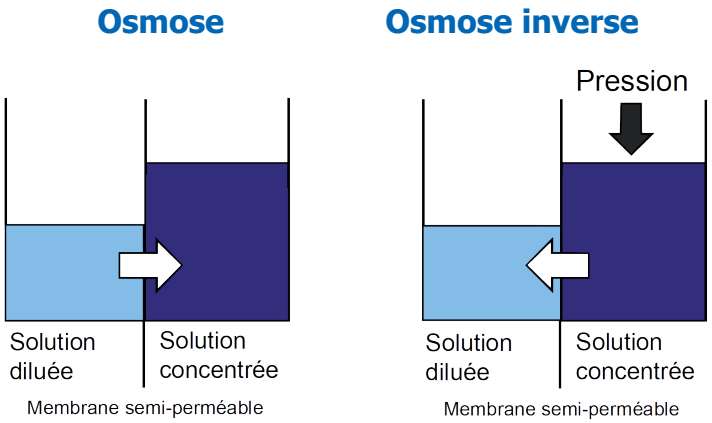

- PRINCIPE DE FONCTIONNEMENT

Le purificateur d'eau **OSMOFRESH** fonctionne suivant le principe de l'osmose inverse.

Il est composé de l'unité de traitement proprement dite et d'un réservoir de stockage d'eau purifiée. L'ensemble est compact afin de pouvoir l'installer sous évier, il est pré-raccordé hydrauliquement.

Le robinet de prise en charge permet l'admission de l'eau à traiter. L'eau est ensuite introduite dans un filtre sédiment, une cartouche de charbon actif (permet d'éliminer le chlore) puis enfin dans un second filtre sédiment en protection de la membrane d'osmose. Après le prétraitement l'eau passe sur la membrane d'osmose. Elle est ensuite, soit stockée dans le réservoir, soit dirigée vers l'utilisation (perméat) après un traitement final sur un filtre finisseur.

Les impuretés (concentrat) sont évacuées vers l'égout.

Une vanne de coupure qui fonctionne hydrauliquement permet d'arrêter l'écoulement du concentrat vers l'égout lorsque la pression du perméat augmente (volume d'eau purifiée dans le réservoir de stockage atteint).

- PURIFICATEUR D'EAU OSMOFRESH

L'**OSMOFRESH** est un purificateur d'eau qui se branche directement sur une canalisation d'eau potable et permet d'alimenter un robinet de puisage avec une eau finement purifiée.

L'eau à traiter provenant du robinet de prise en charge repère **1** traverse d'abord les filtres de prétraitement (préfiltre à sédiment repère **2**, filtre charbon actif repère **3** et enfin filtre de protection de la membrane d'osmose repère **4**).

Le robinet d'arrêt repère **5** permet d'isoler l'appareil pour l'entretien.

L'eau est ensuite admise à l'entrée du module d'osmose inverse repère **6** et traverse la membrane. L'eau finement purifiée est ensuite introduite dans le réservoir de stockage repère **7** ou dirigée vers le robinet d'eau traitée repère **8**.

Un filtre finisseur (charbon actif) installé sur la distribution d'eau traitée repère **9** permet de conserver une eau de bonne qualité sans odeur ni goût désagréable.

Les impuretés extraites par le module d'osmose sont envoyées vers l'égout repère **10**.

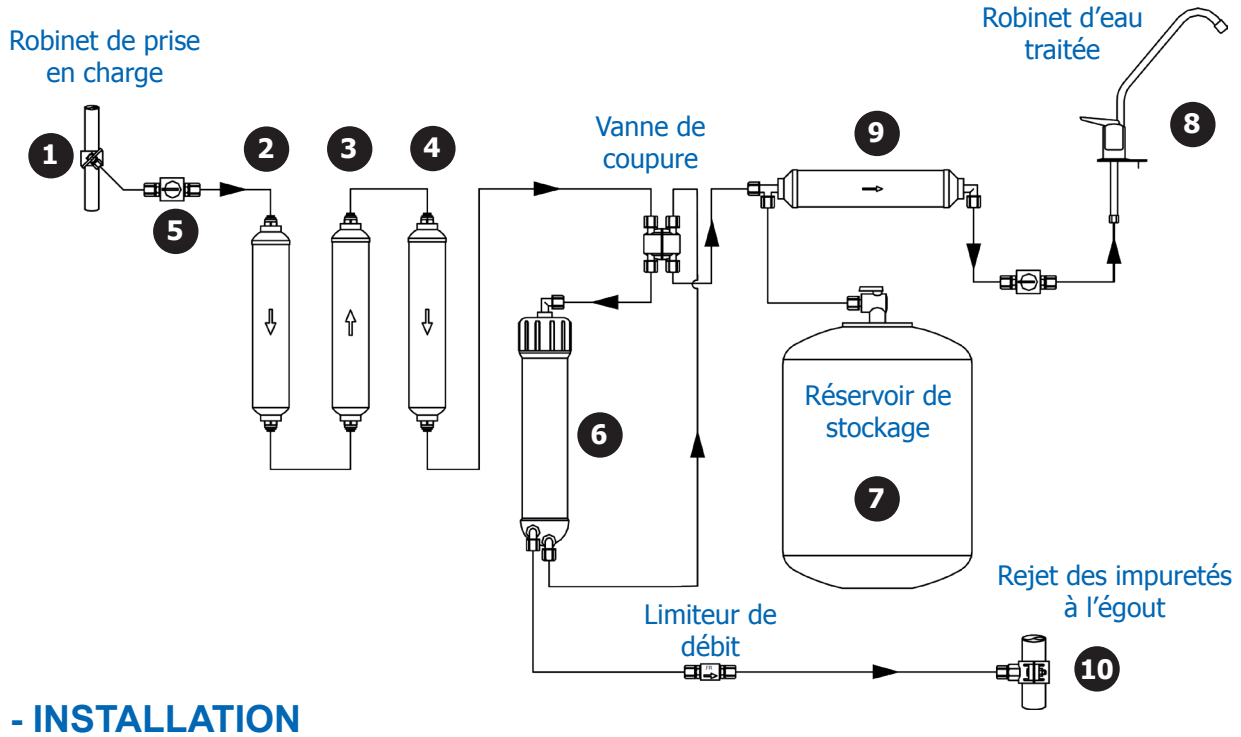

- INSTALLATION

Nous attirons votre attention sur les opérations de montage. Celles-ci doivent être effectuées dans la mesure du possible dans l'ordre décrit dans la présente notice, après avoir pris soin de bien se nettoyer les mains au savon de préférence bactéricide et avoir vérifié l'état de propreté des outils utilisés.

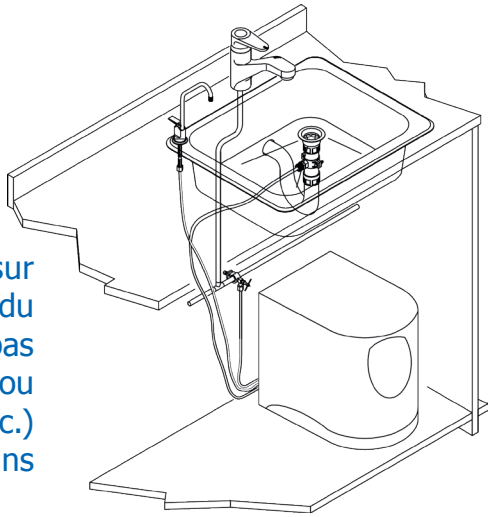

Nous vous recommandons après toute intervention sur l'égout (opération qui devra s'effectuer en dernière étape du montage si les conditions de travail le permettent) de ne pas intervenir sur l'appareil lui-même (telles que connexion ou déconnexion des tuyaux souples, ouverture des filtres, etc.) sans au préalable s'être nettoyé convenablement les mains à l'aide d'un savon de préférence bactéricide.

INSTALLATION (SUITE)
MONTAGE

Le purificateur d'eau **OSMOFRESH** peut être installé sous l'évier, par exemple, à proximité d'une alimentation en eau froide et d'une vidange gravitaire à l'égout.

Il est impératif pour remplacer les filtres aisément de prévoir des longueurs de tuyaux en plastique suffisantes et un libre accès pour la maintenance du purificateur et du réservoir de stockage.

Raccordement des tuyaux en plastique souple :

Un marquage sur l'arrière de l'appareil indique le raccordement des tuyaux souples à mettre en oeuvre (rejet/égout = tuyau noir, robinet de distribution = tuyau blanc et eau brute = tuyau bleu).

Ces raccordements s'effectuent avec des raccords à griffes.

Pour assurer une parfaite étanchéité, les tuyaux doivent être coupés droits et ne présenter, à leur extrémité, aucune éraflure sur la paroi externe.

Pour connecter un tuyau, il suffit de l'enfoncer jusqu'à buter dans le raccord. Vérifiez son ancrage en exerçant une légère traction sur le tuyau.

Pour le déconnecter, retirez le clip de couleur bleu qui empêche la déconnexion accidentelle.

Ensuite, il suffit d'appuyer sur la bague autour du raccord et de tirer sur le tuyau en même temps. Cette opération doit bien entendu s'effectuer sans pression d'eau.

Une fois connecté le tuyau sur le raccord, remettez en place le clip bleu.

- MONTAGE

Le robinet auto-perçant livré avec le purificateur d'eau **OSMOFRESH** est utilisable de préférence sur des canalisations en cuivre et doit être installé sur la canalisation d'eau froide. Il s'adapte facilement sur les canalisations d'un diamètre minimal de 8mm et maximal de 14mm grâce à l'adaptateur inclus.

Pour utiliser le robinet sur un tube en acier, coupez l'alimentation en eau et purgez la canalisation avant toute intervention. Il est impératif de percer à l'endroit du raccordement un trou dans le tube en acier avec une mèche adéquate de 2,5 millimètres de diamètre. Installez ensuite le robinet en prenant soin de monter le pointeau sur le trou réalisé.

Pour utiliser le robinet auto-perçant sur une canalisation en cuivre, vissez tout d'abord la manette à fond dans le sens des aiguilles d'une montre. Placez ensuite le robinet sur la canalisation, le pointeau en contact avec le tube. Vissez ensuite la vis en dessous du robinet jusqu'à obtenir une étanchéité parfaite entre le tube et le robinet. Le montage est maintenant terminé, il convient d'ouvrir le robinet en manoeuvrant la manette lorsque tous les raccordements seront effectués.

Montage du collier de prise en charge du rejet vers l'égout :

Avant d'effectuer le montage du collier de prise en charge, il est impératif que le tuyau d'évacuation à l'égout soit en bon état, d'un diamètre de 40 mm et que la surface soit lisse et propre. Dévissez les boulons et séparez le collier en deux parties. Enlevez le raccord situé sur la partie supérieure du collier et positionnez le raccord sur la canalisation égout à l'emplacement choisi.

Utilisez le collier comme gabarit de perçage et percez un trou de 6 millimètres.

Retirez ensuite le collier, agrandissez le trou avec une mèche de 10 millimètres et supprimez les bavures. Vérifiez la présence du joint en mousse d'étanchéité du système et posez les deux parties du raccord de prise en charge sur la canalisation en prenant soin de positionner la partie supérieure en face du trou réalisé.

Remettez les vis pour solidariser l'ensemble et serrez modérément.

Remontez enfin le raccord du tuyau des rejets de l'**OSMOFRESH** à l'emplacement d'origine.

- RACCORDEMENT

Prendre soin de couper bien droits les différents tubes souples à connecter. Les tuyaux souples peuvent êtres courbés sans jamais être pliés sous peine d'obstructions ou fuites.

Après avoir installé le purificateur d'eau **OSMOFRESH** et les accessoires, procédez au raccordement des tuyaux souples de liaisons livrés avec l'appareil.

Première étape :

Commencez par raccorder l'arrivée d'eau du robinet de prise en charge.

Enlevez l'écrou du raccord monté sur le robinet et récupérez le joint torique. Enfilez sur le tube souple bleu diamètre 1/4" (fourni avec les accessoires) dans l'ordre, l'écrou et le joint torique sur environ 1,5 centimètre.

Positionnez le tuyau dans le robinet, à fond, poussez le joint, l'écrou et serrez l'ensemble.

Coupez la longueur de tuyau souple bleu désirée.

Retirez le clip bleu sur le connecteur correspondant à **«Alimentation»** et enlevez le bouchon bleu du raccord en procédant comme indiqué au paragraphe **«INSTALLATION»**, **«Raccordement des tuyaux en plastique souple»**.

Deuxième étape :

Prenez le tuyau souple blanc raccordé sur **«Eau pure»** = sortie d'eau purifiée de l'**OSMOFRESH**. Retirez le clip et le bouchon bleu sur le raccord de jonction.

Mesurez la longueur jusqu'au robinet de puisage et coupez le tuyau.

Ensuite, emboîtez à fond l'extrémité du tuyau blanc dans le raccord situé à l'extrémité de la tige filetée du robinet de puisage. Tirez légèrement sur le tuyau pour vérifier qu'il est bien accroché.

Troisième étape :

Prenez le tuyau souple de couleur noire diamètre 1/4" **«Egout»**, retirez le clip et le bouchon bleu sur le raccord de jonction, puis raccordez l'extrémité sur le collier de prise en charge installé sur la canalisation de l'égout. Introduisez le tuyau dans le raccord rapide du collier de prise en charge puis tirez légèrement sur le tuyau pour vérifier qu'il est bien accroché.

Ce tube doit présenter une pente régulière sans boucle ni ganse afin de permettre un écoulement régulier des eaux rejetées à l'égout. Ajustez sa longueur si nécessaire.

Vérifiez toutes les connexions, les serrages et rangez correctement les tuyaux souples sans cassures ni pliages de façon à ne pas les détériorer lors de certaines manipulations à proximité de l'appareil.

- MONTAGE DU ROBINET DE PUISAGE

Avant de réaliser le montage du robinet de puisage, il est impératif que la surface du plan de pose soit plane et propre. Choisissez un emplacement où il est possible de serrer et de raccorder le robinet par le dessous. Une fois l'emplacement déterminé, percez un trou de 12 millimètres en prenant comme gabarit la rondelle en plastique livrée avec les accessoires.

La pochette d'accessoires comprend également les éléments suivants :

- l'embase du robinet avec son joint torique d'étanchéité
- un joint plat en caoutchouc
- une rondelle en plastique pour le maintien du robinet
- une rondelle en acier avec son écrou de fixation

Procédez au montage du robinet en effectuant les opérations suivantes dans l'ordre.

Mettez le robinet sur son embase équipée du joint torique et enfilez l'ensemble dans le trou réalisé sur le plan de pose.

Glissez ensuite sur la tige filetée du robinet le joint plat en caoutchouc, la rondelle en plastique en respectant le sens de montage (comme sur le croquis), puis la rondelle en acier et terminez en vissant l'écrou. Serrez l'ensemble ainsi réalisé.

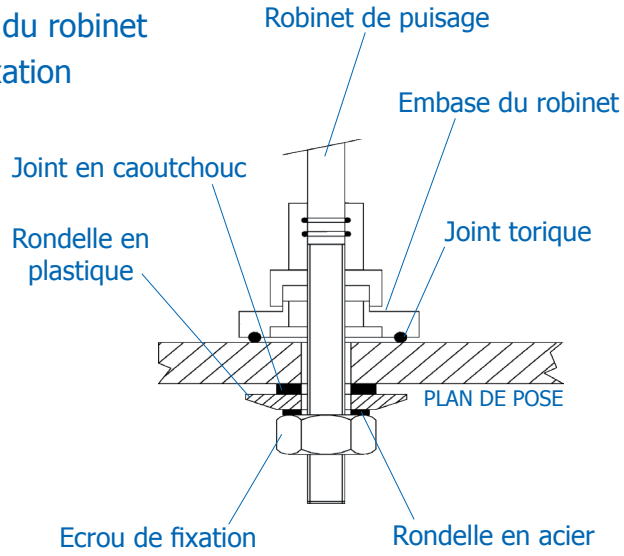

- MISE EN SERVICE - UTILISATION & ENTRETIEN

Comme c'est le cas pour tous les points de soutirage d'eau et après une interruption prolongée (par exemple la nuit), le premier demi-verre d'eau purge les tuyaux et il est déconseillé de l'utiliser. De même une fois par semaine, évacuez la charge du réservoir.

Pendant les interruptions prolongées, **périodes d'arrêt de 2 à 4 semaines :**

Evacuez la charge du réservoir, ainsi que la première charge après sa mise en service.

Périodes d'arrêt de plus d'un mois, il est recommandé de remplacer les deux cartouches sédiment et la cartouche de charbon actif. Dans des cas extrêmes, périodes d'arrêt extrêmement longues **(plus de six mois)** avec des températures ambiantes élevées (supérieures à 35°C), il est nécessaire d'effectuer le remplacement du module d'osmose inverse, des cartouches et de procéder à une désinfection de l'appareil suivant la procédure décrite dans cette notice.

Plus généralement, après six mois d'utilisation, il faut remplacer les cartouches dans les filtres de prétraitement ainsi que le filtre finisseur (voir chapitre «pièces de rechange»).

La membrane à l'intérieur du module d'osmose est à remplacer entre 1 et 3 ans suivant la qualité de l'eau en amont du poste de traitement ou en cas de diminution importante du débit.

Avant toute intervention sur l'appareil :

- fermez le robinet de prise en charge repère **1**
- fermez le robinet d'arrêt en partie supérieure du réservoir de stockage repère **7**
- ouvrez le robinet **8** pour faire chuter la pression d'alimentation.

Remplacement des filtres de prétraitement :

Enlevez les cartouches de leurs supports et déconnecter les tuyaux souples bleus en appuyant sur la collerette des raccords clips après avoir retiré le clip bleu sur les filtres **2**, **3** et **4.**

Remplacez les cartouches (filtre **2** cartouche sédiment, filtre **3** cartouche charbon actif et filtre **4** cartouche sédiment de protection membrane d'osmose).

Positionnez les cartouches dans le bon sens (voir éventuellement sur le corps des filtres la flèche indiquant le sens du fluide). Reconnectez les tuyaux bleus sur les raccords clips. Respectez bien la place de chaque cartouche, sans intervertir.

Remettez ensuite les cartouches dans leurs supports (clips).

Remplacement du filtre finisseur charbon actif :

Désolidarisez les tuyaux du filtre **9** en appuyant sur la collerette des raccords clips après avoir retiré le clip bleu . Enlevez le filtre de son support et mettez en place le nouveau. Respectez le sens de circulation (Flow) indiqué sur le corps du filtre par une flèche. Raccordez ensuite les tuyaux sur les raccords du nouveau filtre.

Remplacement du module d'osmose inverse :

Désolidarisez les tuyaux du module d'osmose inverse repère **5** (comme indiqué dans le paragraphe 6 «raccordement des tuyaux en plastique souple»). Retirez le module de son support et dévissez l'extrémité. Retirez l'ancienne membrane et remplacez-la par une neuve après avoir soigneusement nettoyé l'intérieur. Revissez l'extrémité du module puis raccordez les tuyaux en respectant leur emplacement.

N'utilisez pas de graisse ou de solvant pour l'entretien de votre mini-osmoseur OSMOFRESH. Lors de l'ouverture et de l'arrêt du robinet d'eau pure, vous entendrez l'actionnement de la vanne de coupure. Ce bruit n'est pas lié à un dysfonctionnement de l'appareil. Le rôle de cette vanne est de vous faire économiser de l'eau en empêchant une fuite permanente à l'égout.

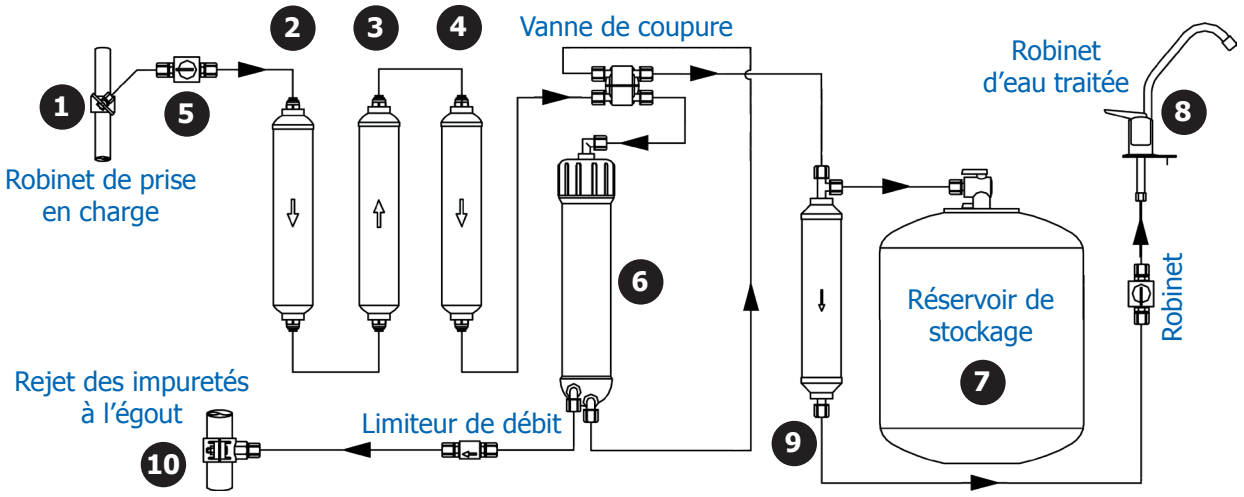

DÉSINFECTION

Pour permettre au purificateur d'eau OSMOFRESH de fournir constamment une eau de bonne qualité, il est impératif d'effectuer une désinfection après chaque intervention, notamment lors du remplacement des filtres ou du module d'osmose inverse.

Cette désinfection doit s'effectuer une fois tous les montages réalisés quand il n'y a plus lieu d'intervenir sur l'appareil. Pendant toute la période de désinfection et de rinçage, l'eau ne doit pas être utilisée.

Après s'être lavé les mains au savon de préférence bactéricide, prenez une seringue non fournie et de l'eau oxygénée à 10 volumes du commerce non fournie (vérifiez la date de péremption). N'utilisez pas un autre produit qui risquerait de détruire de façon irréversible le module d'osmose inverse . Puis, procédez comme suit (voir le schéma ci-après).

Procédure :

Fermez le robinet **1** puis ouvrez le robinet d'évier **8** jusqu'à la vidange totale de la réserve repère **7** (absence d'eau au robinet) puis refermez le robinet de l'évier **8**. La désinfection s'effectue en démontant les raccords du tuyau souple et par injection dans le tube.

- Démontez la partie arrière de l'**OSMOFRESH** en dévissant la vis située au-dessus des raccordements hydrauliques.
- Déconnectez le tuyau au point **A**, injectez-y 2 ml d'eau oxygénée, puis reconnectez le tuyau.
- Faites de même, et dans l'ordre, pour les points **B, C, D, E** et **F**.
- Ouvrez le robinet **1**, attendez 2 heures, puis ouvrez le robinet **8** jusqu'à la vidange totale de la réserve **7** (absence d'eau au robinet ou léger goutte à goutte).
- Fermez le robinet **8**. Attendez à nouveau deux heures (temps nécessaire au rinçage), puis vidangez à nouveau la réserve en ouvrant le robinet **8**.
- Une fois la réserve épuisée, refermez le robinet **8** et remettez en place puis fixez la partie arrière du **OSMOFRESH.**

Le purificateur d'eau **OSMOFRESH** est prêt à fonctionner.

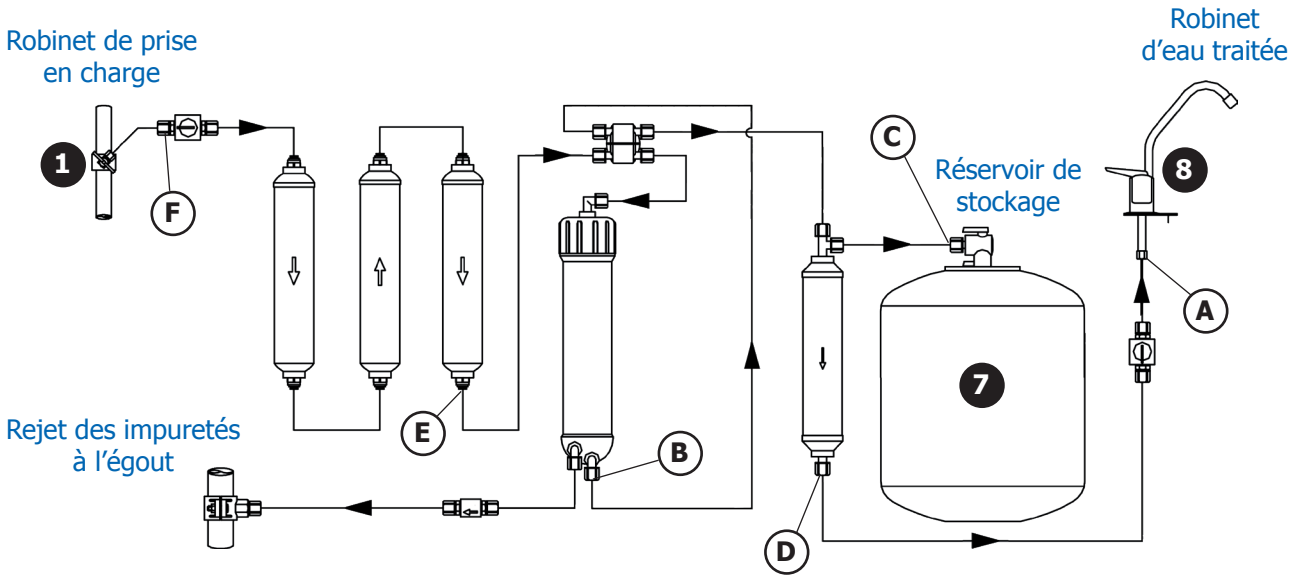

- MAINTENANCE

Certains composants sont appelés à subir un vieillissement normal dû au fonctionnement de l'appareil. Ces composants appelés aussi pièces de fonctionnement et/ou d'usure doivent être remplacés régulièrement par une personne qualifiée et habilitée à effectuer cette opération.

Les pièces de fonctionnement et d'usure sont exclues de nos conditions générales de garantie, sauf exception ou cas particulier.

La fréquence de remplacement est déterminée suivant les conditions d'installation et de fonctionnement du matériel. Un examen visuel de l'appareil est à effectuer au moins une fois par an afin de déterminer l'état des raccordements, des connectiques, etc.

- CONSOMMABLES

Codes	Désignation	Quantité installée
S3010499	Kit cartouches pour OSMOFRESH comprenant : *- filtre sédiment 5 microns* *- filtre charbon actif* *- filtre de protection membrane d'osmose* *- filtre finisseur charbon actif*	 *1* *1* *1* *1*

- PIÈCES DE RECHANGE

Codes	Désignation	Quantité installée
S3010505	Membrane d'osmose	1

- OPTIONS

Codes	Désignation	Quantité installée
P0012402	Kit Air-Gap (1) comprenant : *- Air-gap chromé* *- tube PE 3/8"* *- union double 3/8" x 1/4"* *- tube PE 1/4"*	 *1* *0,5* *1* *0,5*

(1) - Ce système assure une disconnection entre l'égout et l'OSMOFRESH et évite une contamination lors d'éventuels retours d'eau.

self aquashop
Vos consommables livrés à domicile sur
www.selfaquashop.fr
Si besoin d'assistance pour passer votre commande, contacter notre service client au 01 34 20 10 77
prix d'un appel local

L'EAU EST NOTRE MÉTIER

Une entreprise européenne

Centre Pilote Eau Douce (CPED) est la filiale française du Groupe européen leader dans le traitement des eaux domestiques.

C'est pour vous la garantie de disposer d'appareils performants et sûrs, issus du savoir-faire d'un grand fabricant, mais aussi de profiter du meilleur de la technologie.

30 ans d'expérience au service de l'eau.

Depuis plus de 30 ans, CPED met au point et commercialise des gammes complètes de produits de traitement de l'eau de qualité à usage domestique.

Des matériels testés.

Nos laboratoires travaillent en étroite collaboration avec les grands centres scientifiques en France afin de vous garantir le respect des normes françaises et européennes.

Une solution pour chaque problème.

Que vous souhaitiez protéger vos installations contre le tartre, adoucir ou purifier l'eau du robinet ou même filtrer l'eau de pluie, CPED vous propose le matériel le mieux adapté à vos besoins.

Notre seul but : obtenir votre satisfaction !

En 30 ans, ce sont des centaines de milliers de clients satisfaits qui nous ont déjà fait confiance. Découvrez à votre tour notre large gamme de produits et bénéficiez vous aussi du savoir faire d'un véritable spécialiste du traitement de l'eau.

CPED
Traitement de l'eau

15a, avenue de l'Europe - Schiltigheim
BP 80045
67013 STRASBOURG Cedex

Tél. 03 88 33 86 80
Fax. 03 88 83 50 90
www.cped.fr